SYGNALIZATOR PRZEPŁWYU
UR1 -... H M / H K

UR1-015HM UR1-032HM

OGÓLNA CHARAKTERYSTYKA

Urządzenia działają na zasadzie łopatki podpartej sprężyną, która mechanicznie przełącza styki kontaktronu.

DANE TECHNICZNE

Przełącznik	kontaktron	
Średnica nominalna	DN 32..80	
Przyłącze	Mosiądz lub stal nierdzewna Gwint G ¼".. G 1 ½"lub G2''.. G3''	
Zakres przełączania	23.. 118 l/min	Szczegóły w tabeli „Zakresy przepływów"
Q_{max}	Do 600 l/min	
Hiistereza	Zależna od wartości przełączania, minimum ± 0.7 l/min	
Tolerancja	± 15% pełnej skali wartości	
Odporność na ciśnienie	PN 25 bar	
Temperatura medium	-20 .. + 110 °C	
Temperatura otoczenia	-20 .. + 70 °C	
Media	Woda, oleje (gazy i media agresywne na zamówienie)	
Okablowanie	Okablowanie 0.225 normalnie otwarty lub normalnie zamknięty brązowy (biały) niebieski brązowy (biały) niebieski	
Napięcie przełączeniowe	230 V AC	
Przełączanie	1 A	
Zdolność przełączania	5 VA	
Klasa ochrony	1 PE	
Stopień ochrony	IP 65	
Przyłącze elektryczne	Kabel 1.5 m	
Materiały mające kontakt z medium	Konstrukcja z mosiądzu: CW614N, 1.4301, 1.4571, 1.4310, twardy ferryt, NBR	Konstrukcja ze stali nierdzewnej: 1.4305, 1.4571, 1.4301, 1.4310, twardy ferryt, Viton
Materiały niemające kontaktu z medium	POM	
Waga	UR1 – 015 HM / HK: 0.18 kg	UR1 - 032 HM / HM: 0.38 kg

ZAKRESY PRZEPŁYWÓW

Typ	DN	Zakres zastaw l/min – H_2O	$Q_{max.}$ zalecane
UR1-015HM	DN 32	23 – 30	100
	DN 40	33 – 44	150
UR1-032HM	DN 50	38 – 48	200
	DN 65	60 – 84	400
	DN 80	81 – 118	600
UR1-015HM	DN 32	23 – 30	100
	DN 40	33 – 44	150
UR1-032HK	DN 50	38 – 48	200
	DN 65	60 – 84	400
	DN 80	81 – 118	600

Zakres regulacji jest odpowiedni dla przepływów zmniejszających się w poziomie.
Mierzone w rurze DIN 2448 o normalnej grubości ścianki.

ZAKRESY PRZEPŁYWÓW

UR1-015H. UR1-032H.

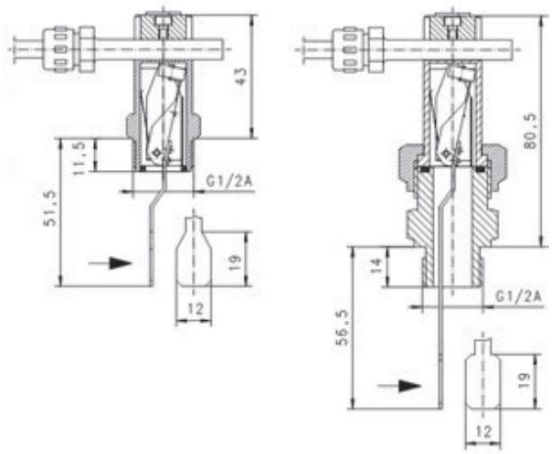

„ZACH METALCHEM" Sp. z o.o. ul. Poznańska 26 C, 44-103 Gliwice
tel. 032 270 22 62, fax. 032 270 45 28
www.metalchem.pl e-mail: biuro@metalchem.pl

MONTAŻ I OBSŁUGA

- Zachowaj długość 5 x DN na wejściu i wyjściu z urządzenia
- Należy się upewnić, że podane wartości napięcia, prądu, i moc nie są przekraczane.
- Sygnalizator musi być podpięty szeregowo
- Załóż filtr jeśli medium jest zanieczyszczone (użyj filtra magnetycznego jeśli w medium są opiłki metali).
- Obciążenia elektryczne odnoszą się do obciążeń rezystancyjnych. Dla obciążeń pojemnościowych, indukcyjnych i lampowych musi być zastosowany obwód ochronny.

NASTAWA

Poluzuj śruby, wsuń rurkę przełączającą w zadane położenie, a następnie dokręć śruby.

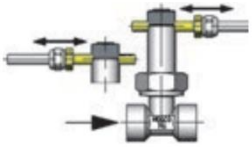

KOD PRODUKTU

	1.	2.	3.	4.
UR1-				

1.	**Średnica nominalna**	
	015	DN 32.. 40
	032	DN 50.. 80
2.	**Przyłącze**	
	H	Gwint
3.	**Materiał przyłącza**	
	M	Mosiądz
	K	Stal nierdzewna
4.	**Opcje**	
	Głowica ATEX A-U1.1 Głowice należy zamówić osobno.	

OPCJE

- Specjalne zakresy dla olejów i gazów
- Specjalne wartości
- Lutowane złącze miedziane
- Samoprzylepna złączka PCV

DANE NIEZBĘDNE PRZY ZAMÓWIENIU

- Prosimy określić kierunek przepływu, medium oraz zakres przełączania.
- Dla olejów określić lepkość, temperaturę i oznaczenie (np. ISO VG 68) (zapytać o zakres przełączania)
- Dla gazów określić ciśnienie (względne lub bezwzględne), temperaturę oraz medium. (Specjalne zakresy na zamówienie)

POZYCJA MONTAŻU

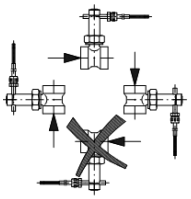

„ZACH METALCHEM" Sp. z o.o. ul. Poznańska 26 C, 44-103 Gliwice
tel. 032 270 22 62, fax. 032 270 45 28
www.metalchem.pl e-mail: biuro@metalchem.pl